BIDET A PAVIMENTO SUBWAY 2.0

SCHEDA INFORMATIVA DEL PRODOTTO

1 . POSITION

Modello	**540100**
Collezione	Subway 2.0
PROJECTS	DESIGN
Larghezza	370 mm
Profondità	560 mm
Peso	27 kg
Descrizione	Ceramica Anche disponibile in CeramicPlus set di fissaggio per fissaggio nascosto incluso
Fori per rubinetteria	per rubinetteria a 3 fori, foro rubinetteria centrale perforato
Opzione troppopieno	con troppopieno
Montaggio	a pavimento, prossimità della parete
Materiale	Ceramica
Specification texts	Subway 2.0; Bidet; Ceramica; Dimensioni: 370 x 560 mm; per rubinetteria a 3 fori, foro rubinetteria centrale perforato; con troppopieno; a pavimento, prossimità della parete; set di fissaggio per fissaggio nascosto incluso

COLORI

Bianco Alpin	54010001	4051202344689
Bianco Alpin CeramicPlus	540100R1	4051202344696
Star White CeramicPlus	540100R2	4051202344702
Pergamon CeramicPlus	540100R3	4051202344719

DISEGNI TECNICI
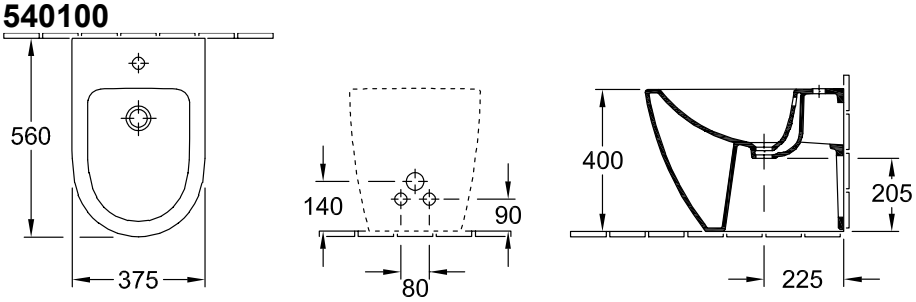
540100